— AS160X31 —

BRISE-SOLEIL FIXE

AZUR

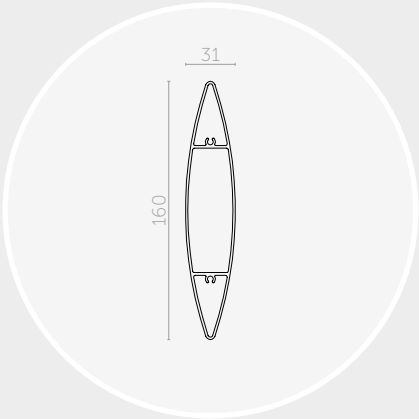

Lame AS160x31	
Section (mm)	160x31
Périmètre (mm)	329
Poids (gr/ml)	1623
Module d'inertie ix (cm⁴)	6,4
Module d'inertie iy (cm⁴)	120,6
Portée lame couchée (mm)	2930
Portée lame debout (mm)	3050

Les portées indiquées ci-dessus sont calculées suivant les charges climatiques de la FT n°45 (zone de vent 2, catégorie terrain III b, altimétrie < à 9, soit une pression de vent W50 de 475 Pa) et suivant les critères de dimensionnement de la FT n°43. Portée nécessitant une vérification de la tenue du SF ou fourniture de SF spécifique suivant la configuration chantier et la qualité du support.

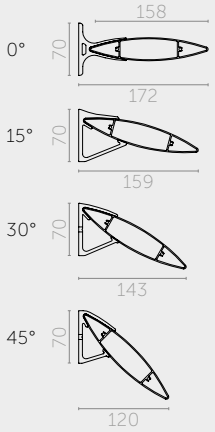

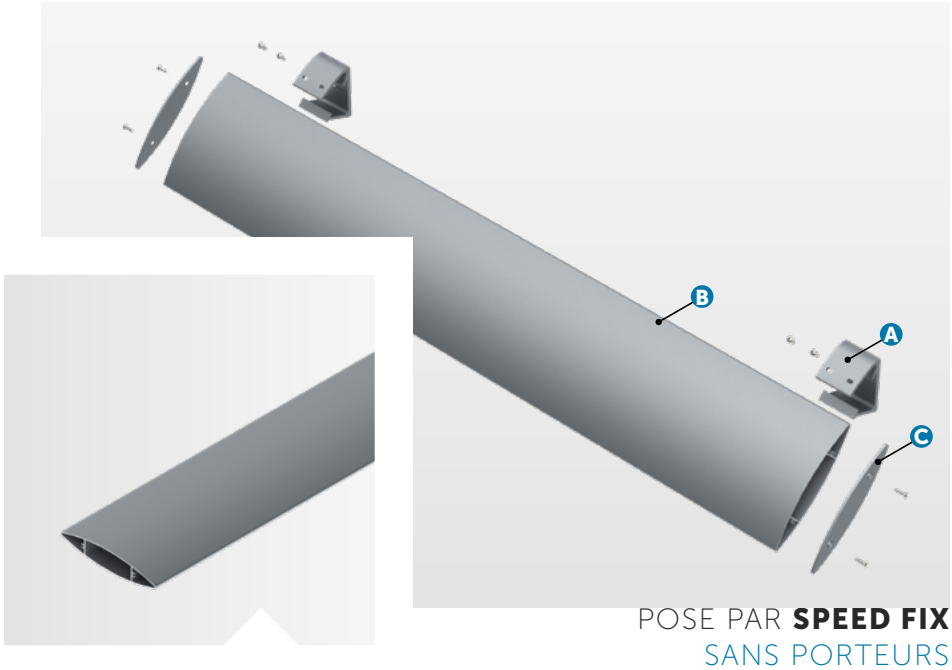

POSE PAR **SPEED FIX**
SANS PORTEURS

COMPOSITION

Le brise-soleil Azur avec un système de pose par Speed Fix est composé de :
› A) Supports de lames : Speed Fix à 0°, 15°, 30° et 45° ;
› B) Lames de forme ovoïde type « aile d'avion » : AS160x31 ;
› C) Embouts de fermeture.

MISE EN ŒUVRE

Le système de pose par Speed Fix vous permet une mise en œuvre simple et rapide de votre brise-soleil :
› Les embouts de fermeture sont à visser aux extrémités des lames ;
› Les supports de lames Speed Fix sont à fixer sur la façade ;
› Les lames sont à percer et à riveter dans les supports de lames Speed Fix (rivets thermolaqués fournis) ;
› Assemblage à la charge du client.

MATÉRIAU

› Aluminium 6060 T6, extrudé (N 573-3).

FINITION

› Thermolaquage suivant nuancier RAL (60-80 microns) ;
› Thermolaquage imitation bois (60-80 microns) ;
› Anodisé (20 microns).

Nos finitions sont certifiées : Qualicoat, Seaside, Qualimarine, Qualideco, Qualanod...

TELLIER BRISE-SOLEIL
le sens du confort

Zone Actiparc Pôle Ouest | 4 Rue de Bruxelles | 49120 CHEMILLÉ-EN-ANJOU
Tél. : 02 41 30 45 45 | Mail : contact@tellierbrisesoleil.com

www.tellierbrisesoleil.com