— AS200X36 —

BRISE-SOLEIL ORIENTABLE

AZUR

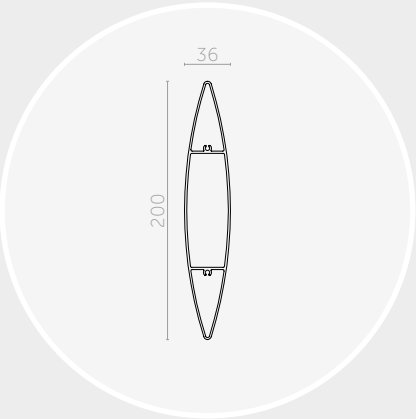

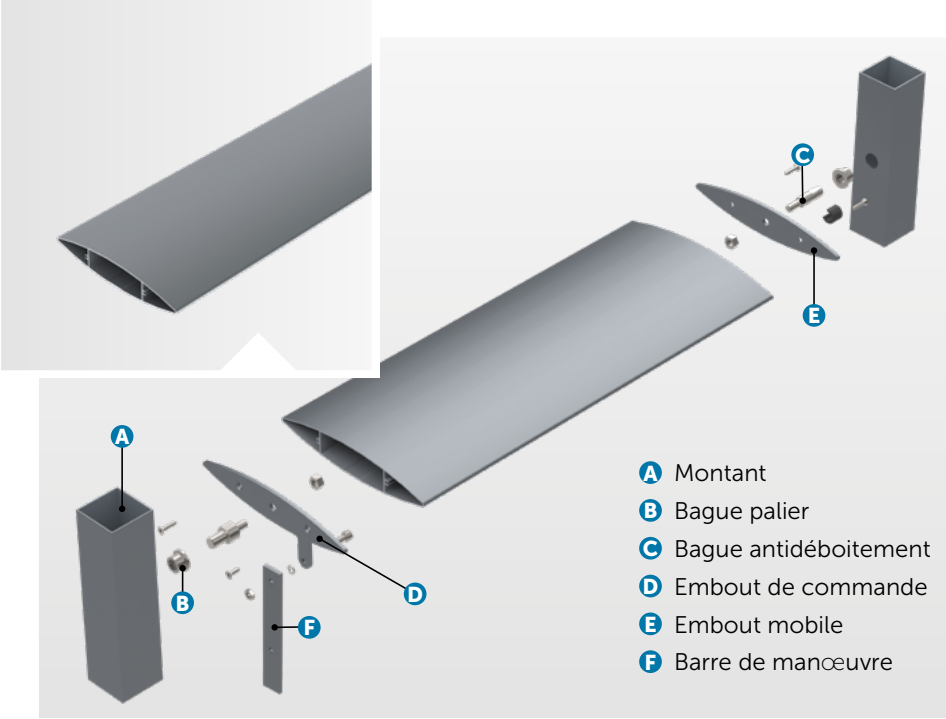

Lame AS200x36	
Section (mm)	200x36
Périmètre (mm)	413
Poids (gr/ml)	2037
Module d'inertie ix (cm⁴)	11,2
Module d'inertie iy (cm⁴)	227,8
Portée lame couchée (mm)	3260

Les portées indiquées ci-dessus sont calculées suivant les charges climatiques de la FT n°45 (zone de vent 2, catégorie terrain III b, altimétrie < à 9, soit une pression de vent W50 de 475 Pa) et suivant les critères de dimensionnement de la FT n°43.

POSE **HORIZONTALE**

COMPOSITION

Le brise-soleil Azur à lames orientables est composé de :
› Montants avec bagues paliers (tubes ou cornières) ;
› Lames de forme ovoïde type « aile d'avion » avec kits de rotation : AS200x36 ;
› Système de manœuvre : barre de manœuvre et vérin (motorisé).

MISE EN ŒUVRE

Le système de pose avec lames orientables vous permet une mise en œuvre simple et rapide de votre brise-soleil :
› Les montants sont à fixer sur la façade ;
› Les bagues palier sont à placer dans les montants pour permettre la rotation ;
› Les lames équipées des kits de rotation (livrés montés) sont à positionner entre les montants ;
› La bague antidéboitement est à placer sur l'axe de rotation ;
› La barre de manœuvre est à fixer sur les embouts de commande, afin de relier les lames au vérin (motorisé) ;
› Assemblage à la charge du client.

Choix de l'angle d'inclinaison des lames grâce au système de manœuvre. Possibilité de livraison modules montés, sur demande.

MATÉRIAU

› Aluminium 6060 T6, extrudé (N 573-3).

FINITION

› Thermolaquage suivant nuancier RAL (60-80 microns) ;
› Thermolaquage imitation bois (60-80 microns) ;
› Anodisé (20 microns).

Nos finitions sont certifiées : Qualicoat, Seaside, Qualimarine, Qualideco, Qualanod...

TELLIER BRISE-SOLEIL
le sens du confort

Zone Actiparc Pôle Ouest | 4 Rue de Bruxelles | 49120 CHEMILLÉ-EN-ANJOU
Tél. : 02 41 30 45 45 | Mail : contact@tellierbrisesoleil.com

www.tellierbrisesoleil.com