— AS200X36-R —

BRISE-SOLEIL FIXE

AZUR

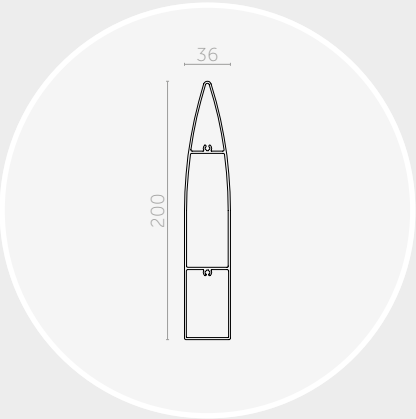

Lame AS200x36-R	
Section (mm)	200x36
Périmètre (mm)	441
Poids (gr/ml)	2218
Module d'inertie ix (cm⁴)	15,8
Module d'inertie iy (cm⁴)	278,9
Portée lame couchée	3650

Les portées indiquées ci-dessus sont calculées suivant les charges climatiques de la FT n°45 (zone de vent 2, catégorie terrain III b, altimétrie < à 9, soit une pression de vent W50 de 475 Pa) et suivant les critères de dimensionnement de la FT n°43.

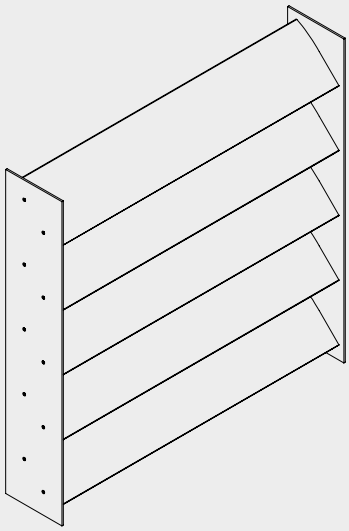

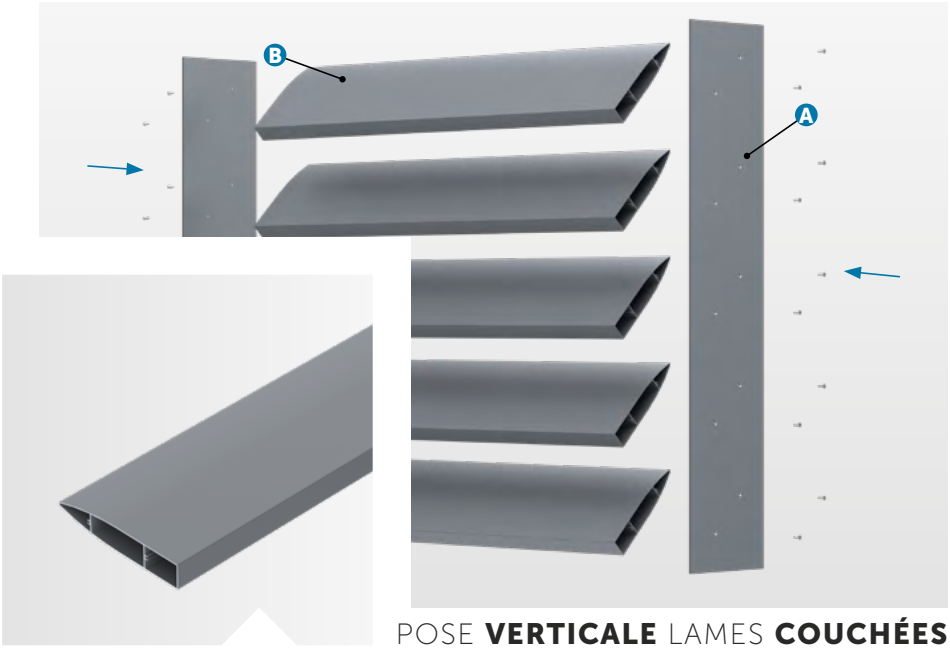

POSE **VERTICALE** LAMES **COUCHÉES**
| ENTRE PLATS

COMPOSITION

Le brise-soleil Azur avec un système de pose entre plats est composé de :
› A) Flasques de lames : plats ;
› B) Lames de forme ovoïde type « aile d'avion » : AS200x36-R.

Le dimensionnement des flasques de lames est défini selon étude (ép. et matériau).

Pour la dilatation de la lame nous prévoyons des entretoises sur l'une des flasques.

MISE EN ŒUVRE

Le système de pose entre plats vous permet une mise en œuvre simple et rapide de votre brise-soleil :
› Les lames sont à visser entre les deux flasques ;
› Les modules sont à fixer sur la façade (pattes en attente, retours pliés, entre ossatures...) ;
› Assemblage à la charge du client.

Possibilité de livraison modules montés, sur demande.

MATÉRIAU

› Lames : Aluminium 6060 T6, extrudé (N 573-3) ;
› Plats : Aluminium ou Inox.

FINITION

› Thermolaquage suivant nuancier RAL (60-80 microns) ;
› Thermolaquage imitation bois (60-80 microns) ;
› Anodisé (20 microns).

Nos finitions sont certifiées : Qualicoat, Seaside, Qualimarine, Qualideco, Qualanod...

TELLIER BRISE-SOLEIL
le sens du confort

Zone Actiparc Pôle Ouest | 4 Rue de Bruxelles | 49120 CHEMILLÉ-EN-ANJOU
Tél. : 02 41 30 45 45 | Mail : contact@tellierbrisesoleil.com

www.tellierbrisesoleil.com

— AS200X36-R —

BRISE-SOLEIL FIXE

AZUR

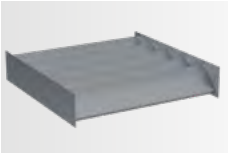

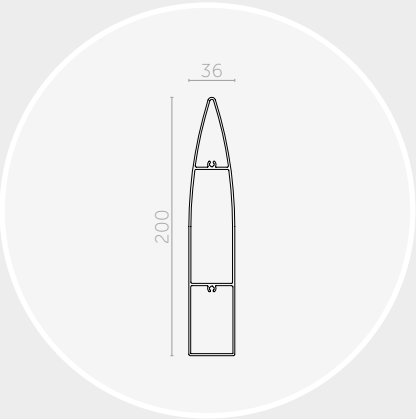

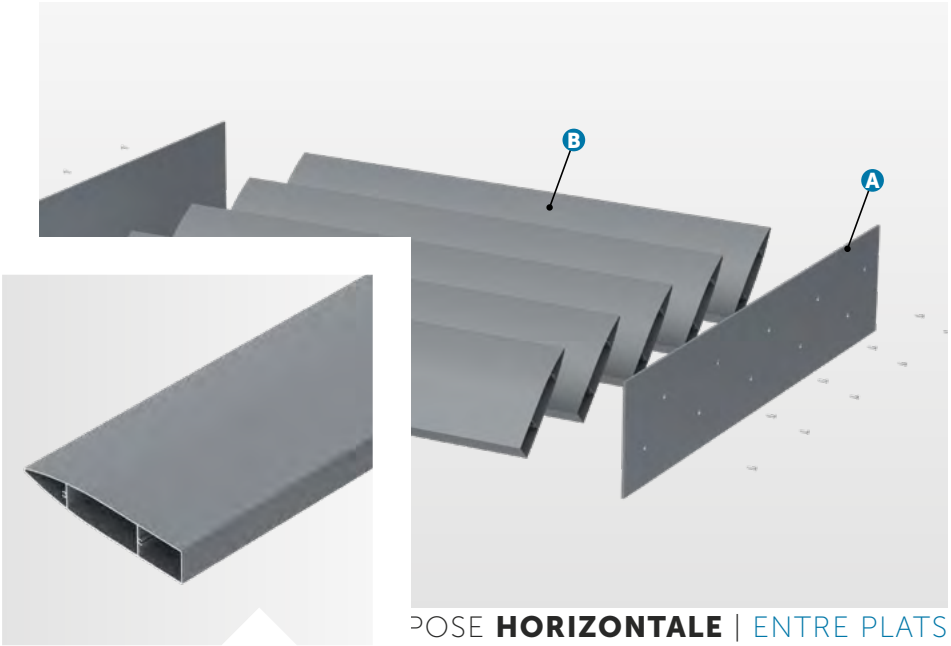

POSE **HORIZONTALE** | ENTRE PLATS

Lame AS200x36-R	
Section (mm)	200x36
Périmètre (mm)	441
Poids (gr/ml)	2218
Module d'inertie ix (cm^4)	15,75
Module d'inertie iy (cm^4)	278,89
Portée lame couchée	3650

Les portées indiquées ci-dessus sont calculées suivant les charges climatiques de la FT n°45 (zone de vent 2, catégorie terrain III b, altimétrie < à 9, soit une pression de vent W50 de 475 Pa) et suivant les critères de dimensionnement de la FT n°43.

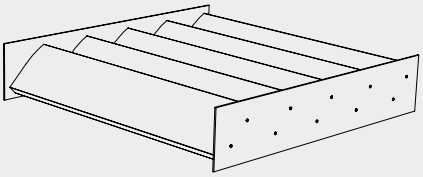

COMPOSITION

Le brise-soleil Azur avec un système pose entre plats est composé de :
› A) Flasques de lames : plats ;
› B) Lames de forme ovoïde type « aile d'avion » : AS200x36-R.

Le dimensionnement des flasques de lames est défini selon étude (ép. et matériau).

Pour la dilatation de la lame nous prévoyons des entretoises sur l'une des flasques.

MISE EN ŒUVRE

Le système de pose entre plats vous permet une mise en œuvre simple et rapide de votre brise-soleil :
› Les lames sont à visser entre les deux flasques ;
› Les modules sont à fixer sur la façade (pattes en attente, retours pliés, entre ossatures...) ;
› Assemblage à la charge du client.

Ce principe de pose vous permet de réaliser un montage par modules montés.

MATÉRIAU

› Lames : Aluminium 6060 T6, extrudé (N 573-3) ;
› Plats : Aluminium ou Inox.

FINITION

› Thermolaquage suivant nuancier RAL (60-80 microns) ;
› Thermolaquage imitation bois (60-80 microns) ;
› Anodisé (20 microns).

Nos finitions sont certifiées : Qualicoat, Seaside, Qualimarine, Qualideco, Qualanod...

TELLIER BRISE-SOLEIL
le sens du confort

Zone Actiparc Pôle Ouest | 4 Rue de Bruxelles | 49120 CHEMILLÉ-EN-ANJOU
Tél. : 02 41 30 45 45 | Mail : contact@tellierbrisesoleil.com

www.tellierbrisesoleil.com