— AS360X60 —

BRISE-SOLEIL FIXE

AZUR

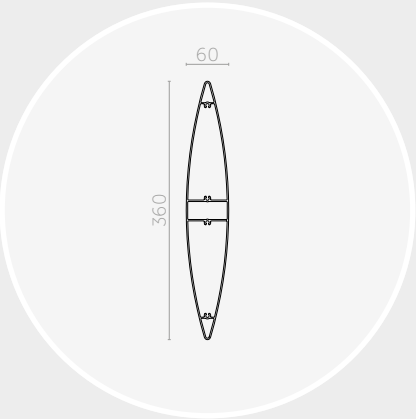

Lame AS360x60	
Section (mm)	360x60
Périmètre (mm)	740
Poids (gr/ml)	5034
Module d'inertie ix (cm⁴)	74,4
Module d'inertie iy (cm⁴)	1883,5
Portée lame couchée	4980 *

Les portées indiquées ci-dessus sont calculées suivant les charges climatiques de la FT n°45 (zone de vent 2, catégorie terrain III b, altimétrie < à 9, soit une pression de vent W50 de 475 Pa) et suivant les critères de dimensionnement de la FT n°43.

Angles des embouts selon l'inclinaison des lames	
Lames	Embouts
0°	90°
15°	75°
30°	60°
45°	45°

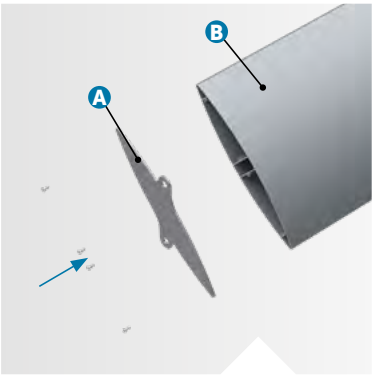

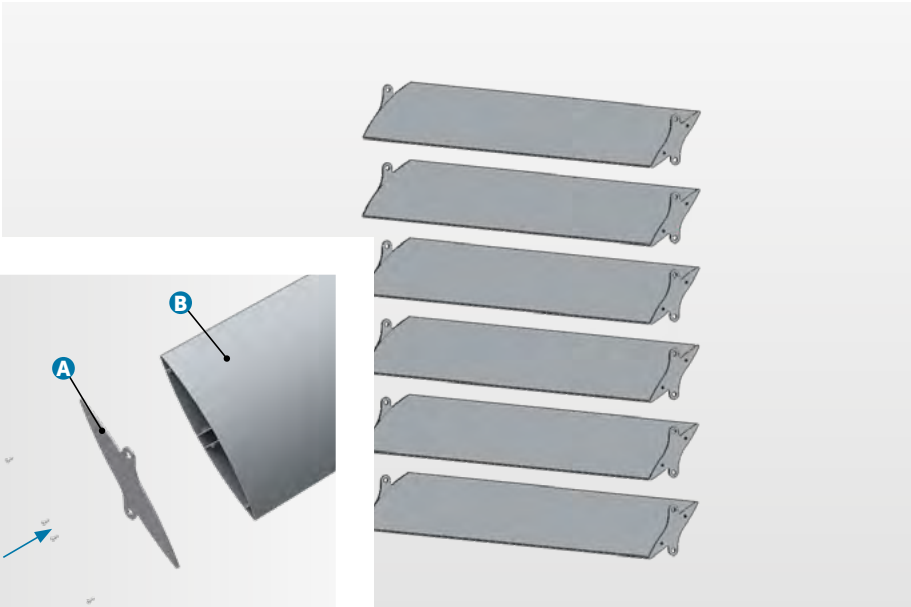

POSE VERTICALE LAMES COUCHÉES
| ENTRE EMBOUTS À OREILLES

COMPOSITION

Le brise-soleil Azur avec un système de pose entre peignes est composé de :
› A) Flasques de lames : peignes ;
› B) Lames de forme ovoïde type « aile d'avion » avec kits de rotation : AS360x60.

Le dimensionnement des flasques de lames est défini selon étude (ép. et matériau).

Pour la dilatation de la lame nous prévoyons des entretoises sur l'un des embouts à oreilles.

MISE EN ŒUVRE

Le système de pose entre peignes vous permet une mise en œuvre simple et rapide de votre brise-soleil :
› Les lames sont à visser entre les deux flasques ;
› Les modules sont à fixer sur la façade (pattes en attente, retours pliés, entre ossatures...) ;
› Assemblage à la charge du client.

Possibilité de livraison modules montés, sur demande.

MATÉRIAU

› Lames : Aluminium 6060 T6, extrudé (N 573-3) ;
› Peignes : Aluminium ou Inox.

FINITION

› Thermolaquage suivant nuancier RAL (60-80 microns) ;
› Thermolaquage imitation bois (60-80 microns) ;
› Anodisé (20 microns).

Nos finitions sont certifiées : Qualicoat, Seaside, Qualimarine, Qualideco, Qualanod...

TELLIER BRISE-SOLEIL
le sens du confort

Zone Actiparc Pôle Ouest | 4 Rue de Bruxelles | 49120 CHEMILLÉ-EN-ANJOU
Tél. : 02 41 30 45 45 | Mail : contact@tellierbrisesoleil.com

www.tellierbrisesoleil.com