— AS360X60 —

BRISE-SOLEIL FIXE

AZUR

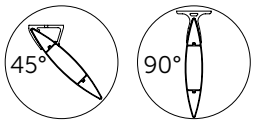

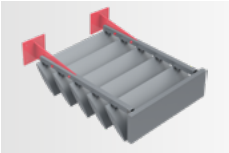

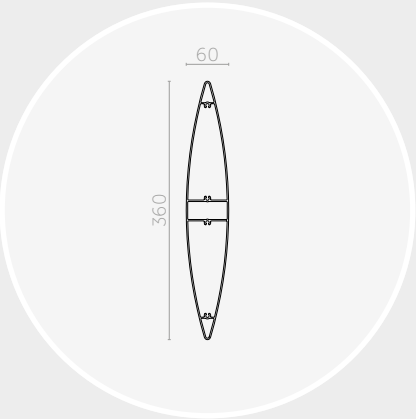

Lame AS360x60	
Section (mm)	360x60
Périmètre (mm)	740
Poids (gr/ml)	5034
Module d'inertie ix (cm⁴)	74,4
Module d'inertie iy (cm⁴)	1883,5
Portée lame couchée (mm)	4980

Les portées indiquées ci-dessus sont calculées suivant les charges climatiques de la FT n°45 (zone de vent 2, catégorie terrain III b, altimétrie < à 9, soit une pression de vent W50 de 475 Pa) et suivant les critères de dimensionnement de la FT n°43. Portée nécessitant une vérification de la tenue du SF ou fourniture de SF spécifique suivant la configuration chantier et la qualité du support.

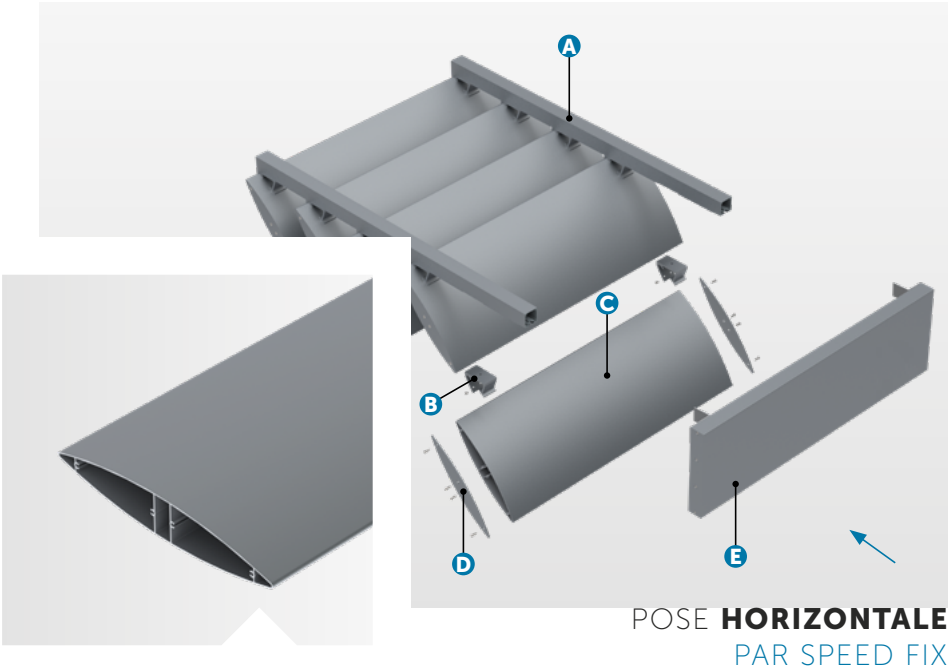

POSE **HORIZONTALE**
PAR SPEED FIX

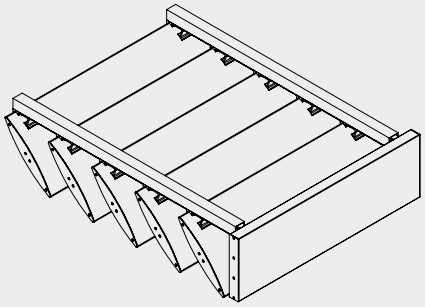

AVEC BANDEAU

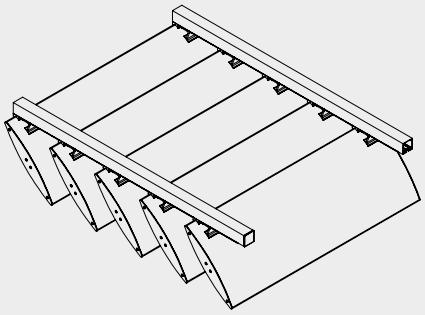

SANS BANDEAU

COMPOSITION

Le brise-soleil Azur avec un système de pose par Speed Fix est composé de :
› A) Profils porteurs avec entretoises ;
› B) Supports de lames : Speed Fix à 45° ou 90° ;
› C) Lames de forme ovoïde type « aile d'avion » : AS360x60 ;
› D) Embouts de fermeture ;
› E) Bouchons ou bandeau de finition.

Le profil porteur est défini selon étude.

MISE EN ŒUVRE

Le système de pose par Speed Fix vous permet une mise en œuvre simple et rapide de votre brise-soleil :
› Les embouts de fermeture sont à visser aux extrémités des lames ;
› Les profils porteurs équipés des supports de lames Speed Fix (livrés montés) sont à fixer sur la façade ;
› Les lames sont à percer et à riveter dans les supports de lames Speed Fix (rivets thermolaqués fournis) ;
› Assemblage à la charge du client.

MATÉRIAU

› Aluminium 6060 T6, extrudé (N 573-3).

FINITION

› Thermolaquage suivant nuancier RAL (60-80 microns) ;
› Thermolaquage imitation bois (60-80 microns) ;
› Anodisé (20 microns).

Nos finitions sont certifiées : Qualicoat, Seaside, Qualimarine, Qualideco, Qualanod...

TELLIER BRISE-SOLEIL
le sens du confort

Zone Actiparc Pôle Ouest | 4 Rue de Bruxelles | 49120 CHEMILLÉ-EN-ANJOU
Tél. : 02 41 30 45 45 | Mail : contact@tellierbrisesoleil.com

www.tellierbrisesoleil.com