— HF30X50 —

LAME DÉCORATIVE

HARMONIE FAÇADE

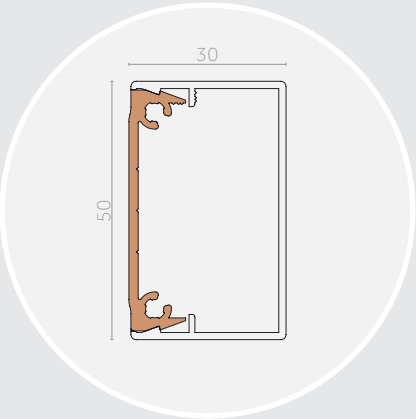

Prérequis.

› Pour la dilatation de la lame, prévoir perçage Ø 9 mm pour une vis de 5,5 et perçage Ø 10 mm pour une vis de 6,3 (prévoir rondelle).

Caractéristiques techniques	
Section (mm)	30x50
Périmètre (mm)	232+154
Poids (gr/ml)	812
Module d'inertie ix (cm⁴)	4,1
Module d'inertie iy (cm⁴)	10,6
Portée max. (mm)	3430

Les portées indiquées ci-dessus sont calculées suivant les charges climatiques de la FT n°45 (zone de vent 2, catégorie terrain III b, altimétrie < à 9, soit une pression de vent W50 de 475 Pa) et suivant les critères de dimensionnement de la FT n°43.
La portée nécessite une vérification de la tenue des vis de fixation adaptées suivant la configuration chantier et la qualité du support.

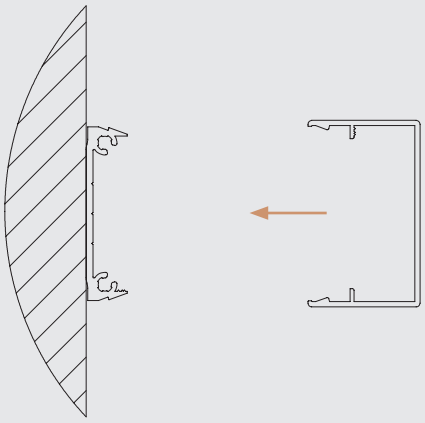

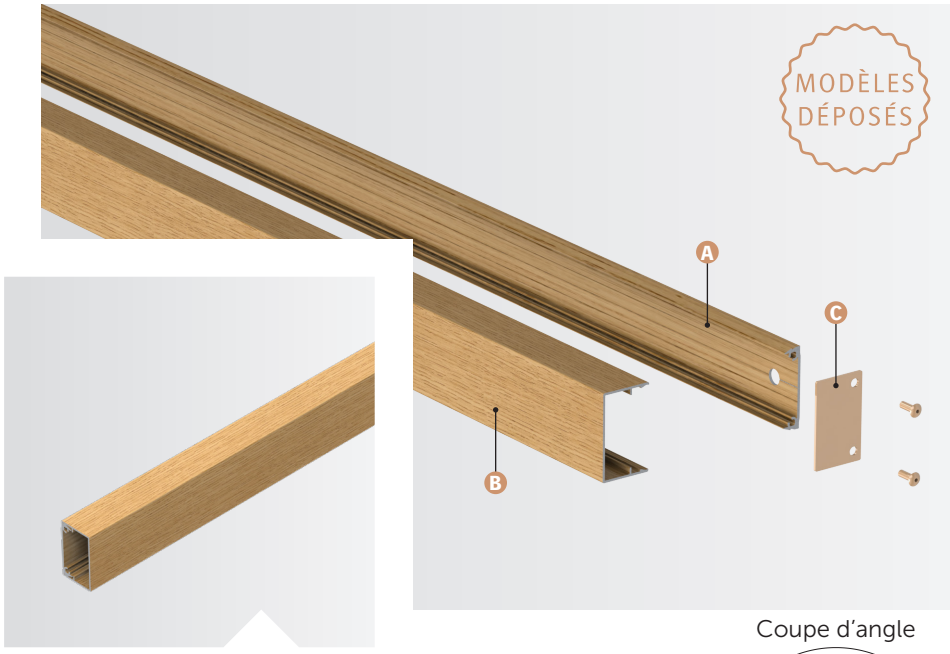

Image non contractuelle - Finition imitation bois en option

Coupe d'angle

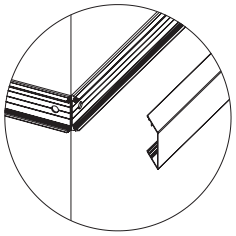

COMPOSITION

La lame décorative Harmonie Façade est composé de :

› A) Profil support 11x47 (HFS) ;
› B) Profil capot 30x50 (HFC) ;
› C) Embouts de fermeture.

MISE EN ŒUVRE

Le système de pose en applique vous permet une mise en œuvre simple et rapide de votre habillage de façade:

› Les profils supports HFS sont à percer et à fixer sur la façade ;
› Les profils capots HFC sont à clipser sur les profils supports HFS ;
› Les embouts de fermeture sont à riveter aux extrémités des lames ;
› La lame est à percer et verrouiller ;
› Assemblage à la charge du client.

Ce principe de pose, vous permet de réaliser un montage lame par lame.

MATÉRIAU

› Aluminium 6060 T6, extrudé (N573-3).

FINITION

› Thermolaquage suivant nuancier RAL (60-80 microns) ;
› Thermolaquage imitation bois (60-80 microns).

Nos finitions sont certifiées : Qualicoat, Seaside, Qualimarine et Qualideco.

TELLIER BRISE-SOLEIL
le sens du confort

Zone Actiparc Pôle Ouest | 4 Rue de Bruxelles | 49120 CHEMILLÉ-EN-ANJOU
Tél. : 02 41 30 45 45 | Mail : contact@tellierbrisesoleil.com