— RE200X100 —

BRISE-SOLEIL FIXE

RECTI'LIGNE

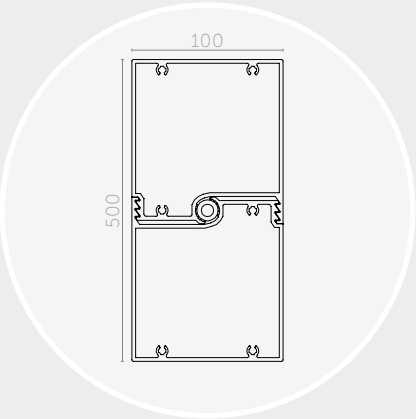

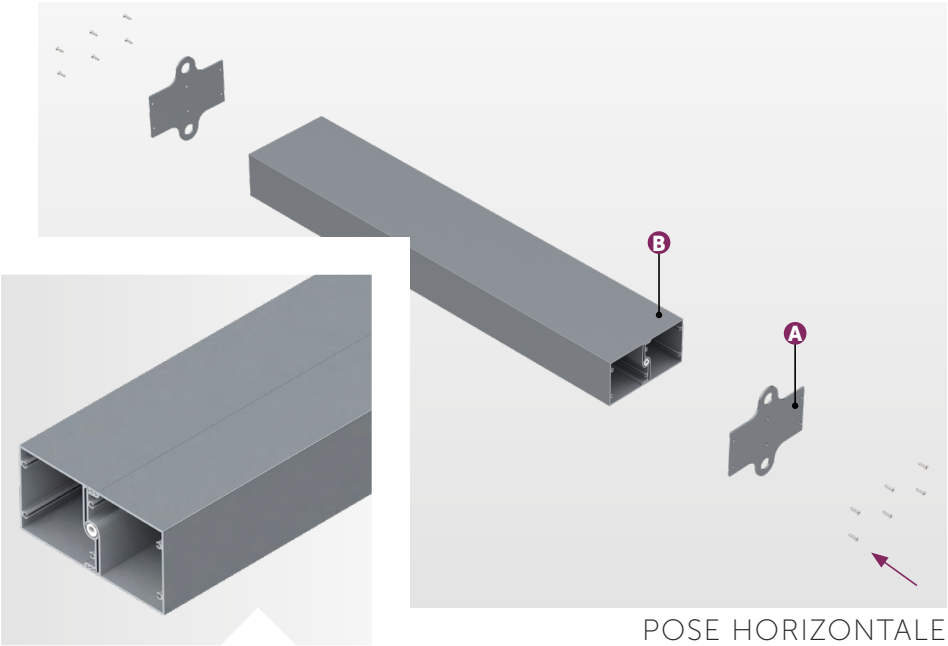

POSE HORIZONTALE
| ENTRE EMBOUTS À OREILLES

Lame RE200x100	
Section (mm)	200x100
Périmètre (mm)	960
Poids (gr/ml)	6478
Module d'inertie ix (cm⁴)	354,1
Module d'inertie iy (cm⁴)	906,4
Portée lame couchée (mm)	6950

Les portées indiquées ci-dessus sont calculées suivant les charges climatiques de la FT n°45 (zone de vent 2, catégorie terrain III b, altimétrie < à 9, soit une pression de vent W50 de 475 Pa) et suivant les critères de dimensionnement de la FT n°43.

Angles des embouts selon l'inclinaison des lames

Lames		Embouts	
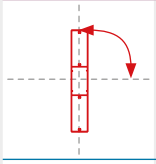	90°	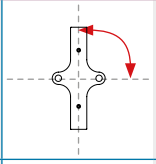	90°
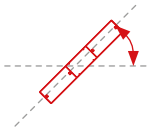	45°	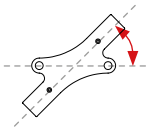	45°
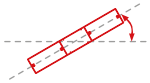	30°	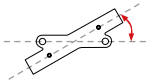	30°
	15°		15°

COMPOSITION

Le brise-soleil Recti'Ligne avec un système de pose entre embouts à oreilles est composé de :
› A) Flasques de lames : embouts à oreilles ;
› B) Lames de forme rectangulaire type « règle de maçon » : RE200x100.

Le dimensionnement des flasques de lames est défini selon étude (ép. et matériau).

MISE EN ŒUVRE

Le système de pose entre embouts à oreilles vous permet une mise en œuvre simple et rapide de votre brise-soleil :
› Les lames sont à visser entre les deux flasques ;
› Les modules sont à fixer sur la façade (pattes en attente, retours pliés, entre ossatures...) ;
› Assemblage à la charge du client.

Ce principe de pose vous permet de réaliser un montage lame par lame.

MATÉRIAU

› Lames : Aluminium 6060 T6, extrudé (N 573-3) ;
› Embouts à oreilles : Aluminium ou Inox.

FINITION

› Thermolaquage suivant nuancier RAL (60-80 microns) ;
› Thermolaquage imitation bois (60-80 microns) ;
› Anodisé (20 microns).

Nos finitions sont certifiées : Qualicoat, Seaside, Qualimarine, Qualideco, Qualanod...

TELLIER BRISE-SOLEIL
le sens du confort

Zone Actiparc Pôle Ouest | 4 Rue de Bruxelles | 49120 CHEMILLÉ-EN-ANJOU
Tél. : 02 41 30 45 45 | Mail : contact@tellierbrisesoleil.com

www.tellierbrisesoleil.com