# — RL200X20-B —

BRISE-SOLEIL FIXE

# RECTI'LIGNE

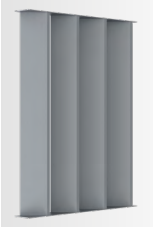

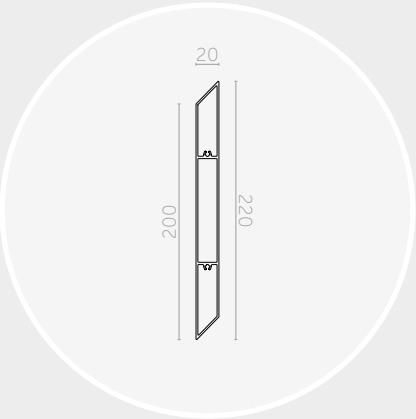


| Lame RL200x20-B | |
|---|---|
| Section (mm) | 220x20 |
| Périmètre (mm) | 457 |
| Poids (gr/ml) | 2195 |
| Module d'inertie ix (cm⁴) | 5,7 |
| Module d'inertie iy (cm⁴) | 316,8 |
| Portée lame debout (mm) | 2440 |

Les portées indiquées ci-dessus sont calculées suivant les charges climatiques de la FT n°45 (zone de vent 2, catégorie terrain III b, altimétrie < à 9, soit une pression de vent W50 de 475 Pa) et suivant les critères de dimensionnement de la FT n°43.

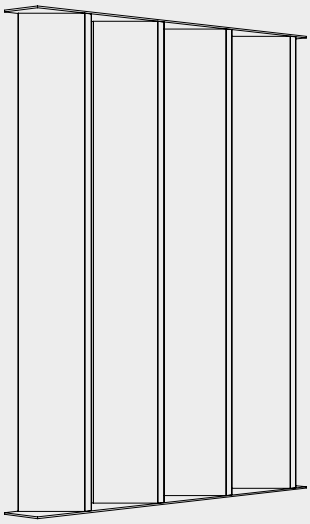

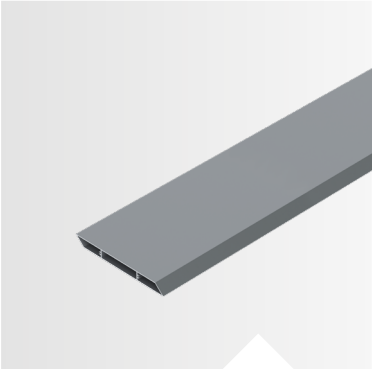

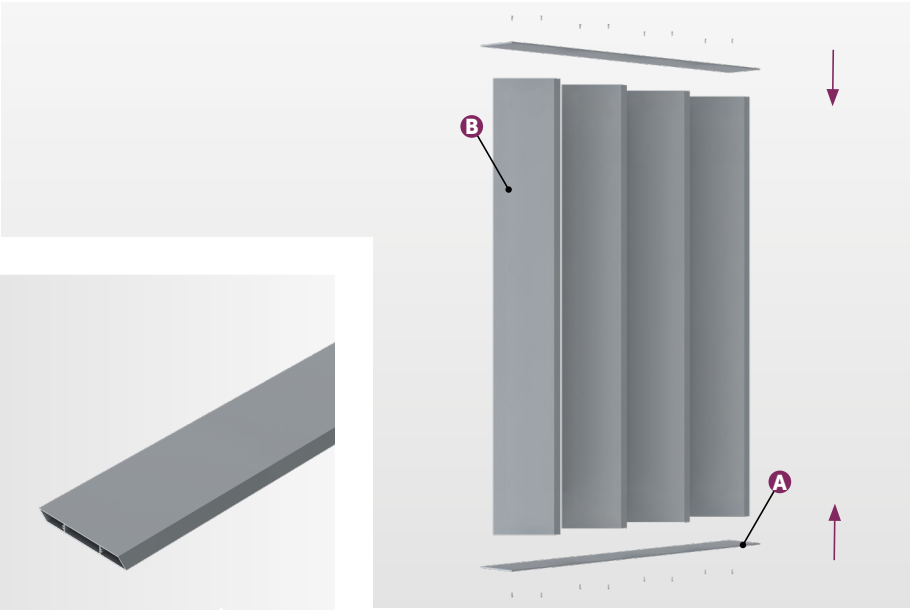


POSE **LAMES DEBOUT** | ENTRE PLATS

## COMPOSITION

**Le brise-soleil Recti'Ligne avec un système de pose entre plats est composé de :**

› A) Flasques de lames : plats ;
› B) Lames de forme trapézoïdale : RL200x20-B ;

Le dimensionnement des flasques de lames est défini selon étude (ép. et matériau).

## MISE EN ŒUVRE

**Le système de pose entre plats vous permet une mise en œuvre simple et rapide de votre brise-soleil :**

› Les lames sont à visser entre les deux flasques ;
› Les modules sont à fixer sur la façade (pattes en attente, retours pliés, entre ossatures...) ;
› Assemblage à la charge du client.

Possibilité de livraison modules montés, sur demande.

## MATÉRIAU

› Lames : Aluminium 6060 T6, extrudé (N 573-3) ;
› Plats : Aluminium ou Inox.

## FINITION

› Thermolaquage suivant nuancier RAL (60-80 microns) ;
› Thermolaquage imitation bois (60-80 microns) ;
› Anodisé (20 microns).

Nos finitions sont certifiées : Qualicoat, Seaside, Qualimarine, Qualideco, Qualanod...

TELLIER BRISE-SOLEIL
le sens du confort

Zone Actiparc Pôle Ouest | 4 Rue de Bruxelles | 49120 CHEMILLÉ-EN-ANJOU
Tél. : 02 41 30 45 45 | Mail : contact@tellierbrisesoleil.com

www.tellierbrisesoleil.com

# — RL200X20-B —

BRISE-SOLEIL FIXE

# RECTI'LIGNE

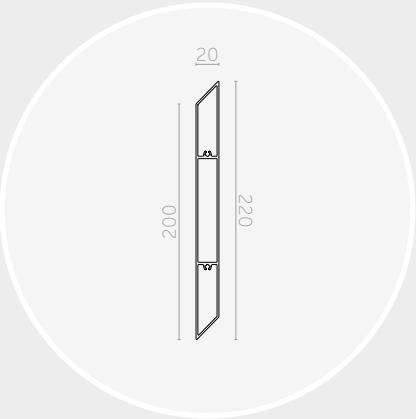


| Lame RL200x20-B | |
|---|---|
| Section (mm) | 220x20 |
| Périmètre (mm) | 457 |
| Poids (gr/ml) | 2195 |
| Module d'inertie ix (cm⁴) | 5,7 |
| Module d'inertie iy (cm⁴) | 316,8 |
| Portée lame couchée (mm) | 2360 |

Les portées indiquées ci-dessus sont calculées suivant les charges climatiques de la FT n°45 (zone de vent 2, catégorie terrain III b, altimétrie < à 9, soit une pression de vent W50 de 475 Pa) et suivant les critères de dimensionnement de la FT n°43.

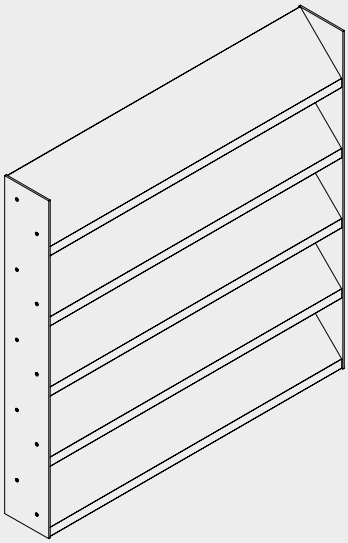

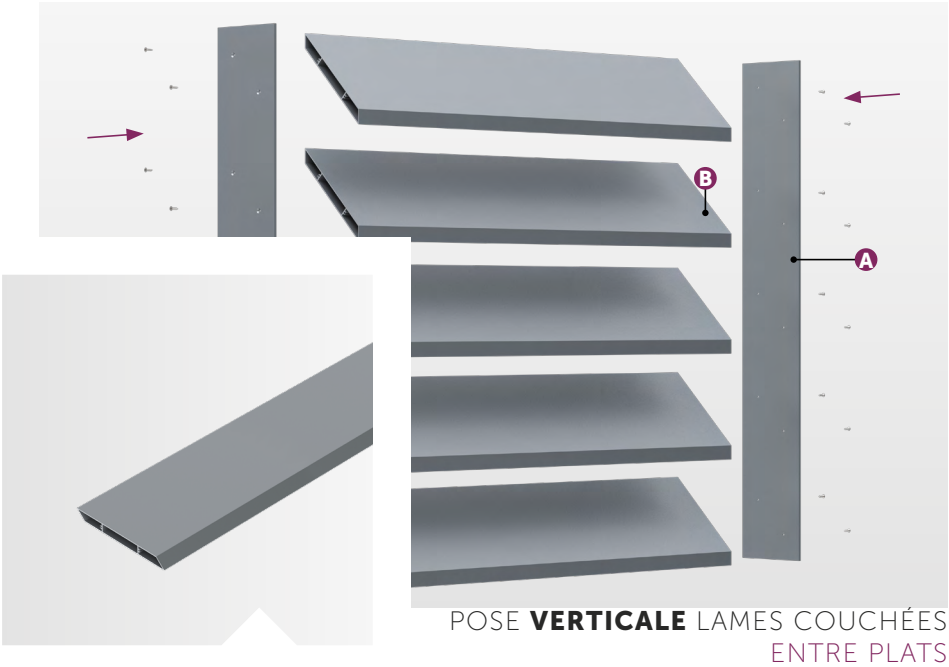


POSE **VERTICALE** LAMES COUCHÉES
ENTRE PLATS

## COMPOSITION

**Le brise-soleil Recti'Ligne avec un système de pose entre plats est composé de :**

› A) Flasques de lames : plats ;
› B) Lames de forme trapézoïdale : RL200x20-B ;

Le dimensionnement des flasques de lames est défini selon étude (ép. et matériau).

## MISE EN ŒUVRE

**Le système de pose entre plats vous permet une mise en œuvre simple et rapide de votre brise-soleil :**

› Les lames sont à visser entre les deux flasques ;
› Les modules sont à fixer sur la façade (pattes en attente, retours pliés, entre ossatures...) ;
› Assemblage à la charge du client.

Possibilité de livraison modules montés, sur demande.

## MATÉRIAU

› Lames : Aluminium 6060 T6, extrudé (N 573-3) ;
› Plats : Aluminium ou Inox.

## FINITION

› Thermolaquage suivant nuancier RAL (60-80 microns) ;
› Thermolaquage imitation bois (60-80 microns) ;
› Anodisé (20 microns).

Nos finitions sont certifiées : Qualicoat, Seaside, Qualimarine, Qualideco, Qualanod...

TELLIER BRISE-SOLEIL
le sens du confort

Zone Actiparc Pôle Ouest | 4 Rue de Bruxelles | 49120 CHEMILLÉ-EN-ANJOU
Tél. : 02 41 30 45 45 | Mail : contact@tellierbrisesoleil.com

www.tellierbrisesoleil.com

# — RL200X20-B —

BRISE-SOLEIL FIXE

# RECTI'LIGNE

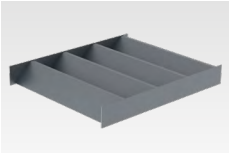

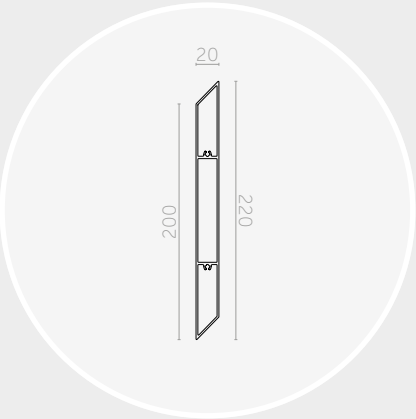


| Lame RL200x20-B | |
|---|---|
| Section (mm) | 220x20 |
| Périmètre (mm) | 457 |
| Poids (gr/ml) | 2195 |
| Module d'inertie ix (cm⁴) | 5,7 |
| Module d'inertie iy (cm⁴) | 316,8 |
| Portée lame couchée (mm) | 2360 |

Les portées indiquées ci-dessus sont calculées suivant les charges climatiques de la FT n°45 (zone de vent 2, catégorie terrain III b, altimétrie < à 9, soit une pression de vent W50 de 475 Pa) et suivant les critères de dimensionnement de la FT n°43.

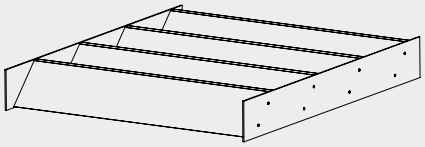

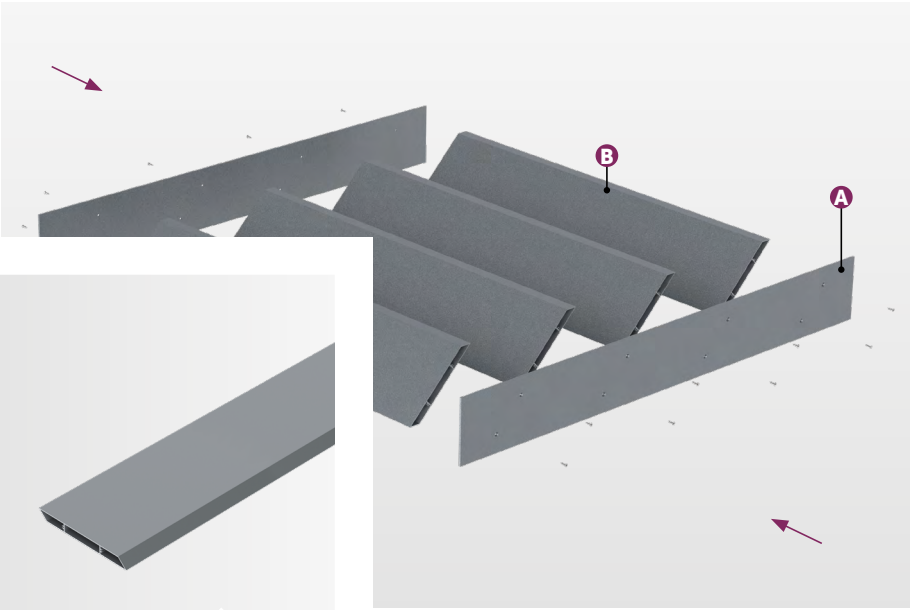


POSE **HORIZONTALE** | ENTRE PLATS

## COMPOSITION

**Le brise-soleil Recti'Ligne avec un système de pose entre plats est composé de :**

› A) Flasques de lames : plats ;
› B) Lames de forme trapézoïdale : RL200x20-B ;

Le dimensionnement des flasques de lames est défini selon étude (ép. et matériau).

## MISE EN ŒUVRE

**Le système de pose entre plats vous permet une mise en œuvre simple et rapide de votre brise-soleil :**

› Les lames sont à visser entre les deux flasques ;
› Les modules sont à fixer sur la façade (pattes en attente, retours pliés, entre ossatures...) ;
› Assemblage à la charge du client.

Possibilité de livraison modules montés, sur demande.

## MATÉRIAU

› Lames : Aluminium 6060 T6, extrudé (N 573-3) ;
› Plats : Aluminium ou Inox.

## FINITION

› Thermolaquage suivant nuancier RAL (60-80 microns) ;
› Thermolaquage imitation bois (60-80 microns) ;
› Anodisé (20 microns).

Nos finitions sont certifiées : Qualicoat, Seaside, Qualimarine, Qualideco, Qualanod...

TELLIER BRISE-SOLEIL
le sens du confort

Zone Actiparc Pôle Ouest | 4 Rue de Bruxelles | 49120 CHEMILLÉ-EN-ANJOU
Tél. : 02 41 30 45 45 | Mail : contact@tellierbrisesoleil.com

www.tellierbrisesoleil.com