— RL200X42 —

BRISE-SOLEIL FIXE

RECTI'LIGNE

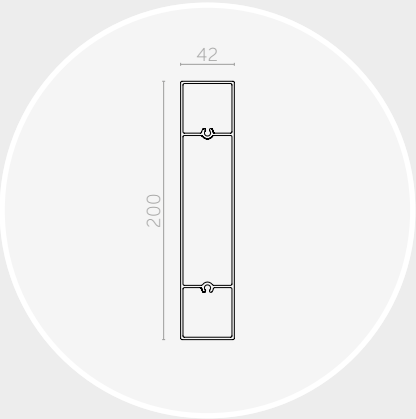

Lame RL200x42	
Section (mm)	200x42
Périmètre (mm)	482
Poids (gr/ml)	2823
Module d'inertie ix (cm⁴)	32,6
Module d'inertie iy (cm⁴)	441
Portée lame debout (mm)	4510

Les portées indiquées ci-dessus sont calculées suivant les charges climatiques de la FT n°45 (zone de vent 2, catégorie terrain III b, altimétrie < à 9, soit une pression de vent W50 de 475 Pa) et suivant les critères de dimensionnement de la FT n°43.

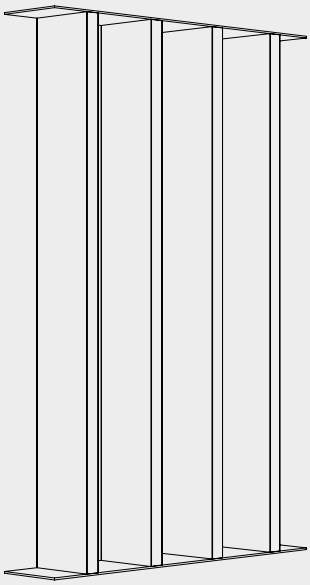

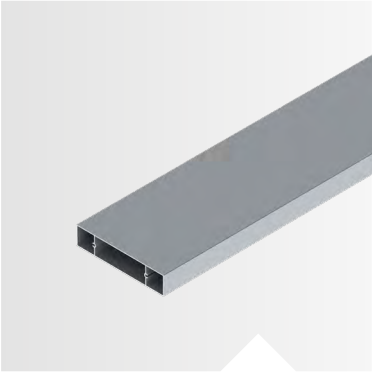

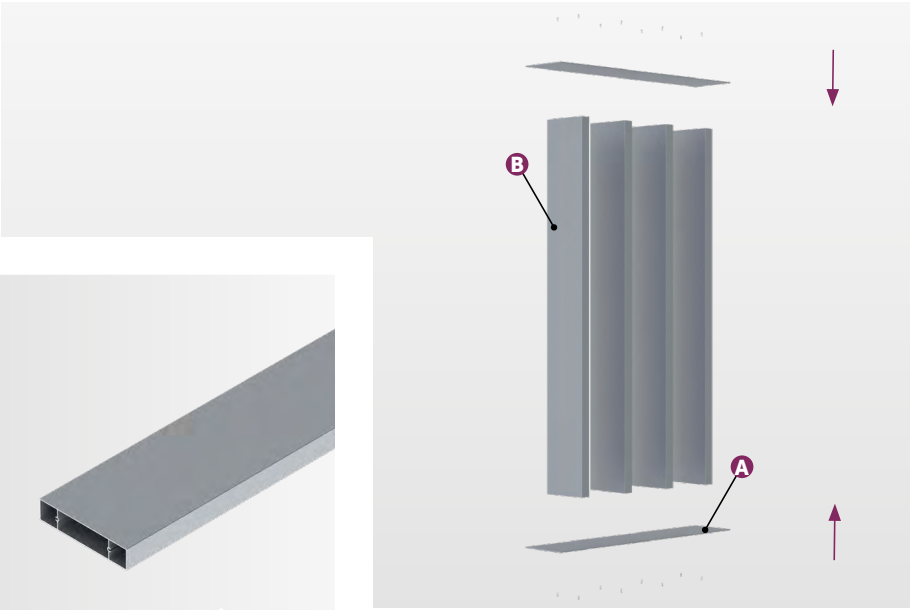

POSE **LAMES DEBOUT** | ENTRE PLATS

COMPOSITION

Le brise-soleil Recti'Ligne avec un système de pose entre plats est composé de :

› A) Flasques de lames : plats ;
› B) Lames de forme rectangulaire type « règle de maçon » : RL200x42.

Le dimensionnement des flasques de lames est défini selon étude (ép. et matériau).

MISE EN ŒUVRE

Le système de pose entre plats vous permet une mise en œuvre simple et rapide de votre brise-soleil :

› Les lames sont à visser entre les deux flasques ;
› Les modules sont à fixer sur la façade (pattes en attente, retours pliés, entre ossatures...) ;
› Assemblage à la charge du client.

Possibilité de livraison modules montés, sur demande.

MATÉRIAU

› Lames : Aluminium 6060 T6, extrudé (N 573-3) ;
› Plats : Aluminium ou Inox.

FINITION

› Thermolaquage suivant nuancier RAL (60-80 microns) ;
› Thermolaquage imitation bois (60-80 microns) ;
› Anodisé (20 microns).

Nos finitions sont certifiées : Qualicoat, Seaside, Qualimarine, Qualideco, Qualanod...

TELLIER BRISE-SOLEIL
le sens du confort

Zone Actiparc Pôle Ouest | 4 Rue de Bruxelles | 49120 CHEMILLÉ-EN-ANJOU
Tél. : 02 41 30 45 45 | Mail : contact@tellierbrisesoleil.com

www.tellierbrisesoleil.com

— RL200X42 —

BRISE-SOLEIL FIXE

RECTI'LIGNE

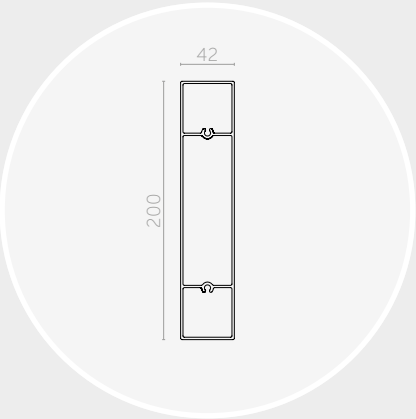

Lame RL200x42	
Section (mm)	200x42
Périmètre (mm)	482
Poids (gr/ml)	2823
Module d'inertie ix (cm⁴)	32,6
Module d'inertie iy (cm⁴)	441
Portée lame couchée (mm)	4310

Les portées indiquées ci-dessus sont calculées suivant les charges climatiques de la FT n°45 (zone de vent 2, catégorie terrain III b, altimétrie < à 9, soit une pression de vent W50 de 475 Pa) et suivant les critères de dimensionnement de la FT n°43.

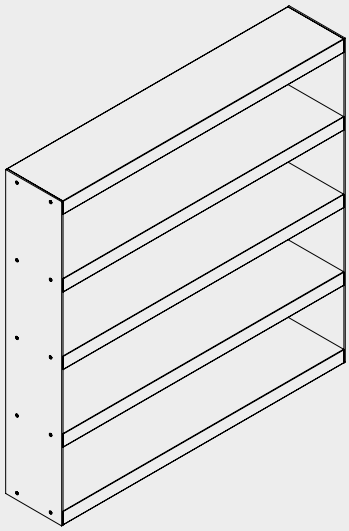

POSE **VERTICALE** LAMES COUCHÉES ENTRE PLATS

COMPOSITION

Le brise-soleil Recti'Ligne avec un système de pose entre plats est composé de :

› A) Flasques de lames : plats ;
› B) Lames de forme rectangulaire type « règle de maçon » : RL200x42.

Le dimensionnement des flasques de lames est défini selon étude (ép. et matériau).

MISE EN ŒUVRE

Le système de pose entre plats vous permet une mise en œuvre simple et rapide de votre brise-soleil :

› Les lames sont à visser entre les deux flasques ;
› Les modules sont à fixer sur la façade (pattes en attente, retours pliés, entre ossatures...) ;
› Assemblage à la charge du client.

Possibilité de livraison modules montés, sur demande.

MATÉRIAU

› Lames : Aluminium 6060 T6, extrudé (N 573-3) ;
› Plats : Aluminium ou Inox.

FINITION

› Thermolaquage suivant nuancier RAL (60-80 microns) ;
› Thermolaquage imitation bois (60-80 microns) ;
› Anodisé (20 microns).

Nos finitions sont certifiées : Qualicoat, Seaside, Qualimarine, Qualideco, Qualanod...

TELLIER BRISE-SOLEIL
le sens du confort

Zone Actiparc Pôle Ouest | 4 Rue de Bruxelles | 49120 CHEMILLÉ-EN-ANJOU
Tél. : 02 41 30 45 45 | Mail : contact@tellierbrisesoleil.com

www.tellierbrisesoleil.com

— RL200X42 —

BRISE-SOLEIL FIXE

RECTI'LIGNE

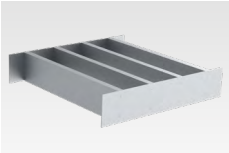

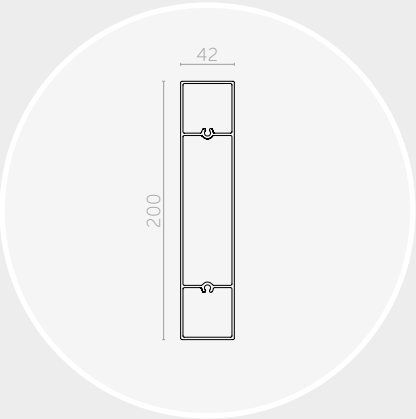

Lame RL200x42	
Section (mm)	200x42
Périmètre (mm)	482
Poids (gr/ml)	2823
Module d'inertie ix (cm⁴)	32,6
Module d'inertie iy (cm⁴)	441
Portée lame couchée (mm)	4310

Les portées indiquées ci-dessus sont calculées suivant les charges climatiques de la FT n°45 (zone de vent 2, catégorie terrain III b, altimétrie < à 9, soit une pression de vent W50 de 475 Pa) et suivant les critères de dimensionnement de la FT n°43.

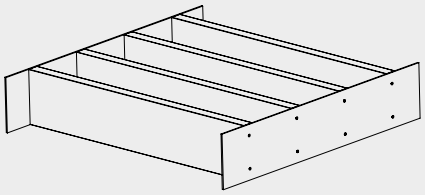

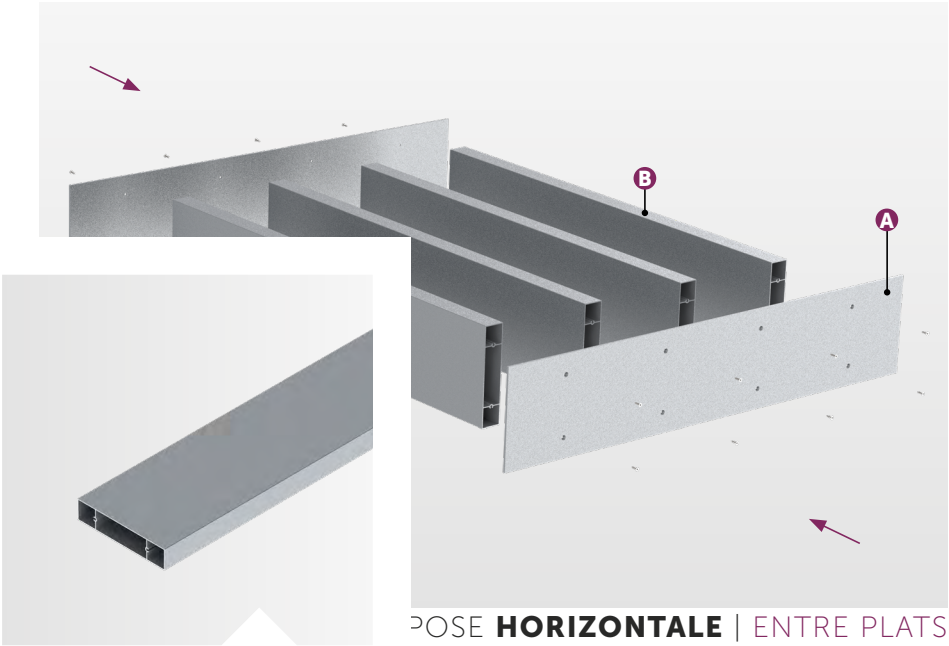

POSE **HORIZONTALE** | ENTRE PLATS

COMPOSITION

Le brise-soleil Recti'Ligne avec un système de pose entre plats est composé de :

› A) Flasques de lames : plats ;
› B) Lames de forme rectangulaire type « règle de maçon » : RL200x42.

Le dimensionnement des flasques de lames est défini selon étude (ép. et matériau).

MISE EN ŒUVRE

Le système de pose entre plats vous permet une mise en œuvre simple et rapide de votre brise-soleil :

› Les lames sont à visser entre les deux flasques ;
› Les modules sont à fixer sur la façade (pattes en attente, retours pliés, entre ossatures...) ;
› Assemblage à la charge du client.

Possibilité de livraison modules montés, sur demande.

MATÉRIAU

› Lames : Aluminium 6060 T6, extrudé (N 573-3) ;
› Plats : Aluminium ou Inox.

FINITION

› Thermolaquage suivant nuancier RAL (60-80 microns) ;
› Thermolaquage imitation bois (60-80 microns) ;
› Anodisé (20 microns).

Nos finitions sont certifiées : Qualicoat, Seaside, Qualimarine, Qualideco, Qualanod...

TELLIER BRISE-SOLEIL
le sens du confort

Zone Actiparc Pôle Ouest | 4 Rue de Bruxelles | 49120 CHEMILLÉ-EN-ANJOU
Tél. : 02 41 30 45 45 | Mail : contact@tellierbrisesoleil.com

www.tellierbrisesoleil.com