# — RL70X12-B —

BRISE-SOLEIL FIXE

# RECTI'LIGNE

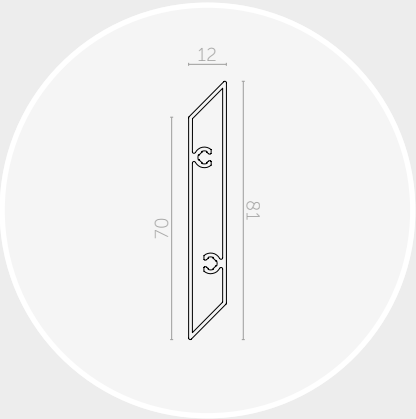


| Lame RL70x12-B | |
|---|---|
| Section (mm) | 81x12 |
| Périmètre (mm) | 173 |
| Poids (gr/ml) | 648 |
| Module d'inertie ix (cm⁴) | 0,5 |
| Module d'inertie iy (cm⁴) | 12,5 |
| Portée lame couchée (mm) | 1500 |
| Portée lame debout (mm) | 1540 |

Les portées indiquées ci-dessus sont calculées suivant les charges climatiques de la FT n°45 (zone de vent 2, catégorie terrain III b, altimétrie < à 9, soit une pression de vent W50 de 475 Pa) et suivant les critères de dimensionnement de la FT n°43.

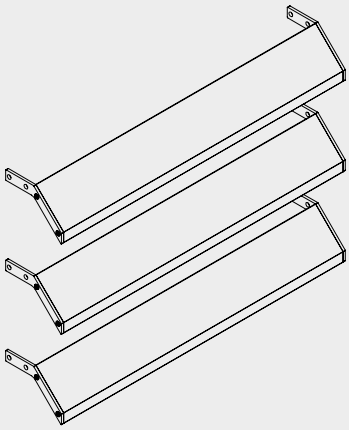

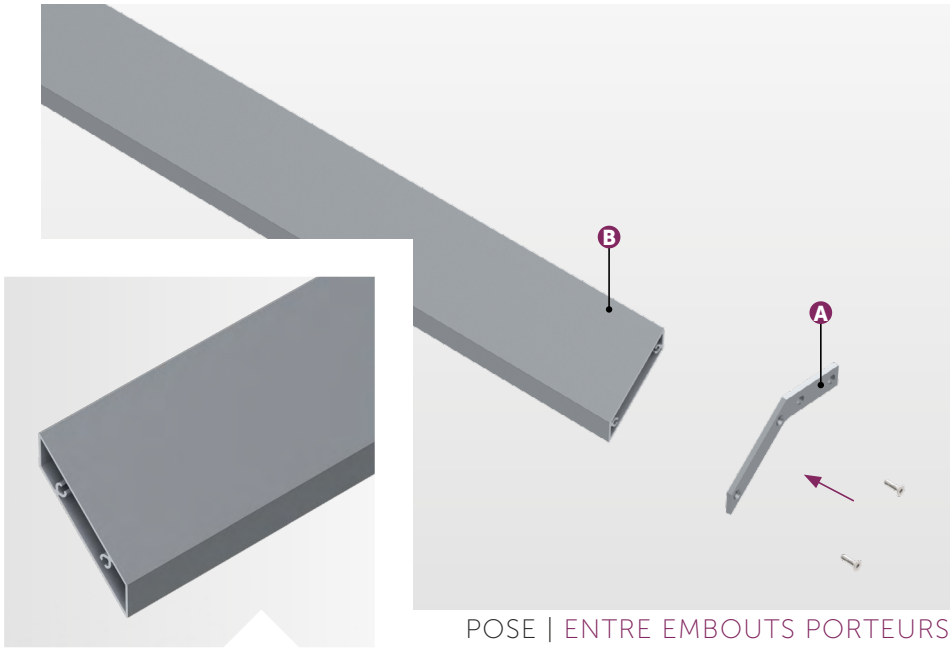


POSE | ENTRE EMBOUTS PORTEURS

## COMPOSITION

**Le brise-soleil Recti'Ligne avec un système de pose entre embouts porteurs est composé de :**
› A) Flasques de lames : embouts porteurs ;
› B) Lames de forme trapézoïdale : RL70x12-B.

Le dimensionnement des flasques de lames est défini selon étude (ép. et matériau).

## MISE EN ŒUVRE

**Le système de pose entre embouts porteurs vous permet une mise en œuvre simple et rapide de votre brise-soleil :**
› Les lames sont à visser entre les deux flasques ;
› Les modules sont à fixer sur la façade (pattes en attente, retours pliés, entre ossatures...) ;
› Assemblage à la charge du client.

Ce principe de pose vous permet de réaliser un montage lame par lame.

## MATÉRIAU

› Lames : Aluminium 6060 T6, extrudé (N 573-3) ;
› Embouts porteurs : Aluminium ou Inox.

## FINITION

› Thermolaquage suivant nuancier RAL (60-80 microns) ;
› Thermolaquage imitation bois (60-80 microns) ;
› Anodisé (20 microns).

Nos finitions sont certifiées : Qualicoat, Seaside, Qualimarine, Qualideco, Qualanod...

TELLIER BRISE-SOLEIL
le sens du confort

Zone Actiparc Pôle Ouest | 4 Rue de Bruxelles | 49120 CHEMILLÉ-EN-ANJOU
Tél. : 02 41 30 45 45 | Mail : contact@tellierbrisesoleil.com

www.tellierbrisesoleil.com